DAYCO AFTERMARKET
TECHNICAL INFORMATION

Subject: **DAMPER DPV1046**
FIAT/ALFA ROMEO/LANCIA
Mot. 1.9 Jtd - Jtdm

N° :TI0029IT

Il **DPV 1046** utilizza come elemento smorzante un particolare anello di gomma, con precisi valori di rigidezza statica torsionale, di durezza, isteresi ecc.

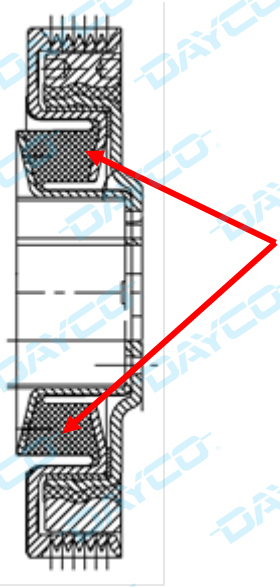

anello in gomma



Detto particolare viene "fissato", tramite quattro viti **M8x26** all'ingranaggio albero motore del comando distribuzione, diventando così corpo unico con lo stesso albero.

vite per bloccaggio sull'albero

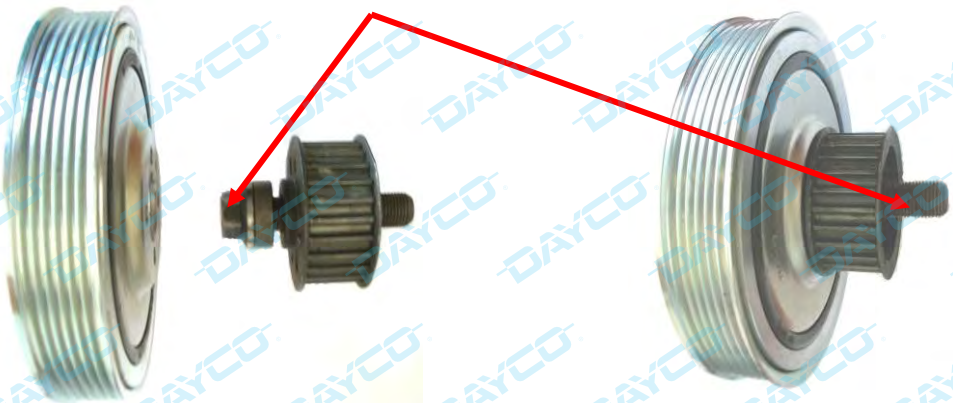

"OSSERVARE LE INDICAZIONI DEL COSTRUTTORE DEL VEICOLO"
Il presente documento è di proprietà esclusiva di Dayco Europe S.r.l. a Socio Unico. Tutti i diritti di pubblicazione, uso e riproduzione del presente documento sono esclusivamente riservati a Dayco Europe S.r.l. a Socio Unico.

Questo smorzatore è da qualche anno impiegato in primo impianto e al Ricambio per numerose applicazioni nell'ambito del motore Fiat/Lancia/Alfa Romeo **1.9 JTD/ JTDM** (Motori: 182B 4000,182A 6000, 186A 8000, 186A 9000, 198A 1000, 199A 5000, 223A 7000, 223B 2000, 937A 7000, 937A 8000,939A 1000, 939A 2000, 939A 7000).
Il **DPV 1046** corrisponde al **rif OES 55208280** ed è l'ultima evoluzione di questo tipo damper.
Infatti, in ordine cronologico, con il rif.**originale 71747797**, viene fornito lo smorzatore **DPV 1022** e, successivamente **il DPV 1034**, corrispondente al Rif **OES 55196974**.

Tutti gli smorzatori Dayco sopra citati sono forniti in primo impianto e al ricambio originale

Confrontando il **DPV 1022** e il **DPV 1034**, possiamo rilevare solo qualche differenza costruttiva, ma una sostanziale uguaglianza per quanto riguarda la capacità smorzante dal momento che i componenti preposti a tale funzione sono del tutto simili per dimensioni, pesi e caratteristiche fisiche. Per quanto riguarda il mozzo di fissaggio (questo è lo stesso per i due riferimenti) il DPV1034 ha un mozzo interno che viene utilizzato solo su alcune applicazioni dipendenti dall'anno di costruzione del veicolo, dal codice del motore. Il DPV1034 può essere utilizzato sia con viti M8x26 (montato senza mozzo interno) sia M8x56 (montato con mozzo interno). Il DPV1022 può essere utilizzato solo in presenza di viti M8x56.

DPV 1022





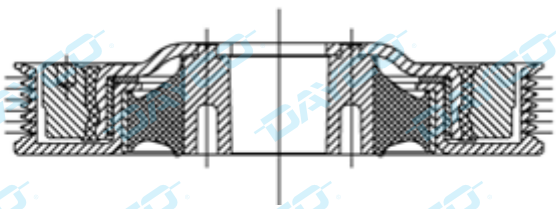

DPV 1034





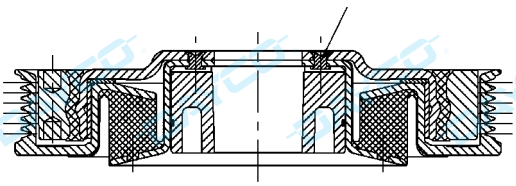

Il presente documento è di proprietà esclusiva di Dayco Europe S.r.l. a Socio Unico. Tutti i diritti di pubblicazione, uso e riproduzione del presente documento sono esclusivamente riservati a Dayco Europe S.r.l. a Socio Unico.

Se estendiamo il confronto all'ultima versione , **il DPV 1046** è simile alla versione precedente **DPV1034**. , a parte il mozzo di fissaggio che non prevede l'adattatore e deve essere fissato con viti M8x26

DPV 1034

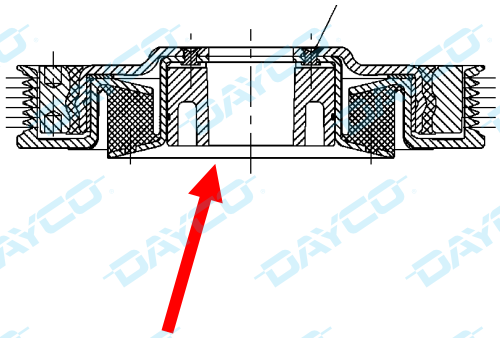

DPV 1046

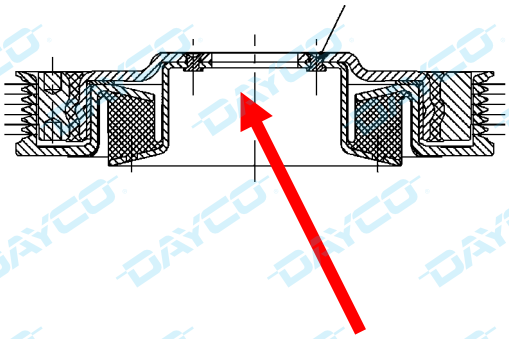

Dayco fornisce solo l'ultima versione (DPV1046) per tutte le applicazioni includendo nella confezione le 4 viti di fissaggio M8x26.
Si raccomanda sostituire sempre le viti di fissaggio del Damper sull'ingranaggio dell'albero motore utilizzando le viti fornite nella confezione.

Il presente documento è di proprietà esclusiva di Dayco Europe S.r.l. a Socio Unico. Tutti i diritti di pubblicazione, uso e riproduzione del presente documento sono esclusivamente riservati a Dayco Europe S.r.l. a Socio Unico.

DAYCO ETICCHETTATURA AMBIENTALE IMBALLAGGI

In accordo al Decreto Legislativo n. 116 del 3 settembre 2020 stabilisce che tutti gli imballaggi devono essere *“opportunamente etichettati secondo le procedure previste dalle norme tecniche UNI applicabili e nel rispetto delle decisioni della Commissione Europea, al fine di facilitarne la raccolta, il riutilizzo, il recupero e il riciclo degli imballaggi e fornire ai consumatori informazioni adeguate sulla destinazione finale degli imballaggi. Ai fini dell’identificazione e della classificazione degli imballaggi, i produttori sono inoltre tenuti ad indicare la natura dei materiali di imballaggio utilizzati, sulla base della Decisione della Commissione 97/129/CE.”*

A norma di legge il presente documento contiene:

- Identificazione del materiale di composizione dell’imballaggio per prodotti Aftermarket
- Istruzioni al consumatore per la raccolta differenziata
- Le immagini utilizzate sono da considerarsi esemplificative degli eventuali articoli inviati

Raccolta differenziata: controlla le linee guida comunali locali.

Immagine	Tipo di Imballaggio	Materiale	Codifica del Materiale da Imballaggio	Tipo di Raccolta	Raccolta Differenziata
	Scatole con grafica	Cartone	21 PAP	Differenziata	Carta
	Fascette con grafica	Cartone	21 PAP	Differenziata	Carta
	Scatole	Cartone ondulato	20 PAP	Differenziata	Carta
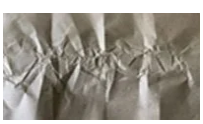	Materiale divisorio	Carta	22 PAP	Differenziata	Carta

DAYCO®
MOVE FORWARD. ALWAYS.™

Immagine	Tipo di Imballaggio	Materiale	Codifica del Materiale da Imballaggio	Tipo di Raccolta	Raccolta Differenziata
	Materiale divisorio	Cartone ondulato	20 PAP	Differenziata	Carta
	Materiale divisorio	Cartone ondulato	20 PAP	Differenziata	Carta
	Materiale divisorio Airplus	Materiale plastico	02 PE-HD	Differenziata	Plastica
	Sacchetti e buste trasparenti	Polietilene bassa densità	04 PE-LD	Differenziata	Plastica
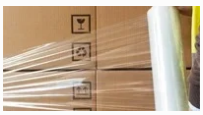	Film estensibile	Polietilene bassa densità	04 PE-LD	Differenziata	Plastica
	Reggette	Polipropilene	05 PP	Differenziata	Plastica
	Nastro adesivo	Polipropilene e adesivo	05 PP	Indifferenziata	Indifferenziata
	Pedana	Legno	50 FOR	Differenziata	Legno